BEGA

24 490

Applique

IP 66

Progetto · Riferimento

Data

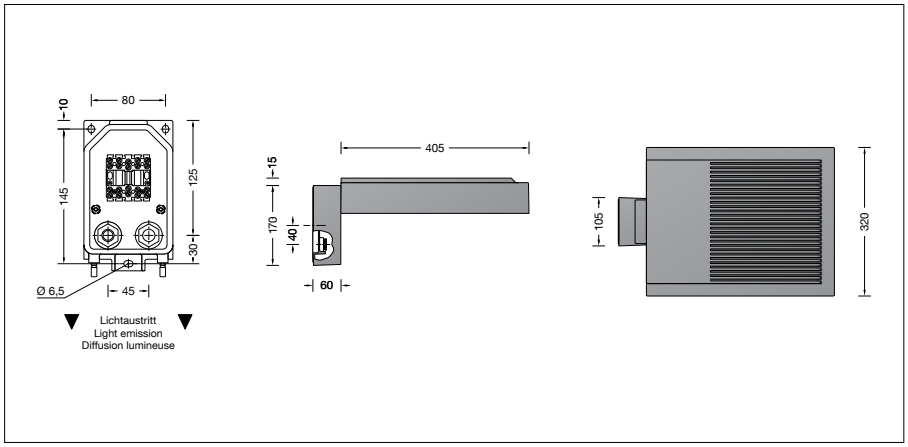

Specifiche del prodotto

Descrizione del prodotto
Apparecchio in fusione di alluminio, alluminio e acciaio inox
Tecnologia di rivestimento BEGA Unidure®
Vetro di sicurezza antiriflesso
Guarnizione in silicone
Superficie riflettore in alluminio puro
Piastra di montaggio con 3 fori allungati, larghezza 6,5 mm · distanza 80 x 145 mm
2 collegamenti a vite con scarico della trazione per il cablaggio passante del cavo di allacciamento alla rete ø 7-12 mm
1 collegamento a vite per cavo chiuso di fabbrica con tappo cieco
Morsetto 2,5□ con presa a spina fissan
Collegamento conduttore di protezione
BEGA Ultimate Driver®
Alimentatore LED
220-240 V ∼ 0/50-60 Hz
DC 176-264 V
Comandabile DALI
Quantità di indirizzi DALI: 1
Fra la linea della rete e quelle di comando è presente un isolamento principale
BEGA Thermal Control®
Regolazione termica temporanea della potenza degli apparecchi per la protezione di componenti sensibili alle temperature, senza spegnere l'apparecchio.
Classe di isolamento I
Protezione IP 66
Stagno alla polvere e protetto contro inondazioni
Protezione antiurto IK08
Protezione contro urti meccanici < 5 Joule
10 – Marchio di controllo
CE – Simbolo di conformità
Peso: 7,4 kg
Questo prodotto contiene sorgenti luminose delle classi di efficienza energetica C

Applicazione
Applique con distribuzione asimmetrica della luce. Per l'illuminazione di pareti e pavimenti.

Lampada

Potenza modulo	46,5 W
Potenza apparecchio	51 W
Temperatura di riferimento	t_a = 25 °C
Temperatura ambiente	$t_{a\,max}$ = 50 °C

24 490 K3

Denominazione modulo	LED-1096/830
Temperatura di colore	3000 K
Indice di resa del colore	CRI > 80
Flusso luminoso modulo	9020 lm
Flusso luminoso apparecchi*	6998 lm
Efficienza luminosa apparecchi*	137,2 lm/W

24 490 K4

Denominazione modulo	LED-1096/840
Temperatura di colore	4000 K
Indice di resa del colore	CRI > 80
Flusso luminoso modulo	9280 lm
Flusso luminoso apparecchi*	7200 lm
Efficienza luminosa apparecchi*	141,2 lm/W

* dati provvisori

Durata · Temperatura ambiente
Temperatura di riferimento t_a = 25 °C
Alimentatore LED: > 50.000 h
Modulo LED: > 200.000 h (L 80 B 50)
100.000 h (L 90 B 50)

Temperatura ambiente max. t_a = 50 °C (100 %)
Alimentatore LED: 50.000 h
Modulo LED: > 200.000 h (L 80 B 50)
100.000 h (L 90 B 50)

Corrente di spunto
Corrente di spunto: 5 A / 100 µs
Quantitàmassima di apparecchi di questo tipo, per i seguenti interruttori:
B 10 A: 18 apparecchi
B 16 A: 28 apparecchi
C 10 A: 18 apparecchi
C 16 A: 28 apparecchi

Illuminotecnica
I dati degli apparecchi per il programma di calcolo illuminotecnico DIALux per illuminazione esterna, illuminazione stradale e illuminazione interna, nonché i dati degli apparecchi in formato EULUMDAT e IES sono disponibili sul sito web BEGA www.bega.com.

Componenti del flusso luminoso

Comp. lumin. nel semispazio superiore	0 %
Comp. lumin. nel semispazio inferiore	100 %

Valutazione BUG secondo IES TM-15-07:
2 – 0 – 1
Codice di flusso CEN secondo EN 13032-2:
37 – 74 – 96 – 100 – 100

Codice prodotto 24 490
LED con temperatura di colore a scelta 3000 K o 4000 K
3000 K – codice prodotto + **K3**
4000 K – codice prodotto + **K4**
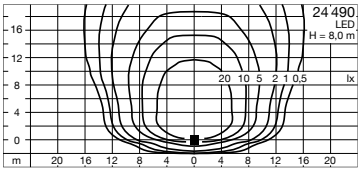
Distribuzione della luce